樹脂枠

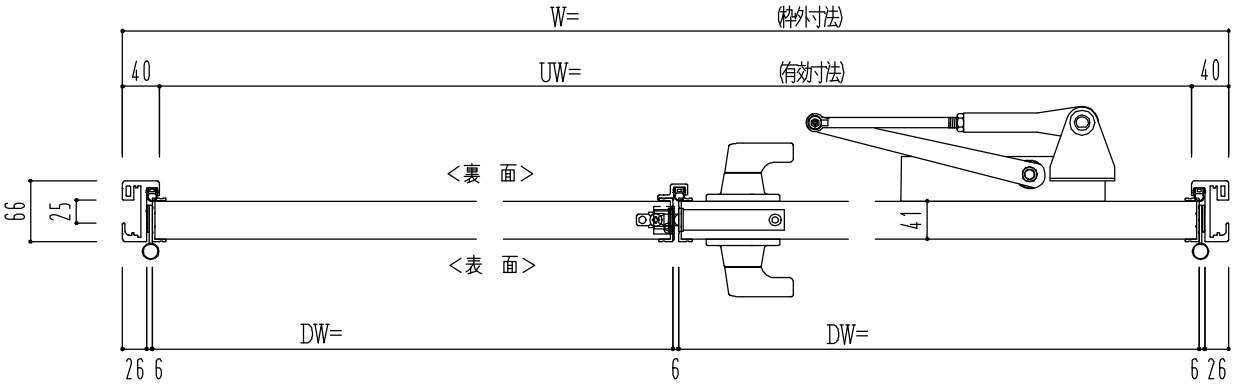

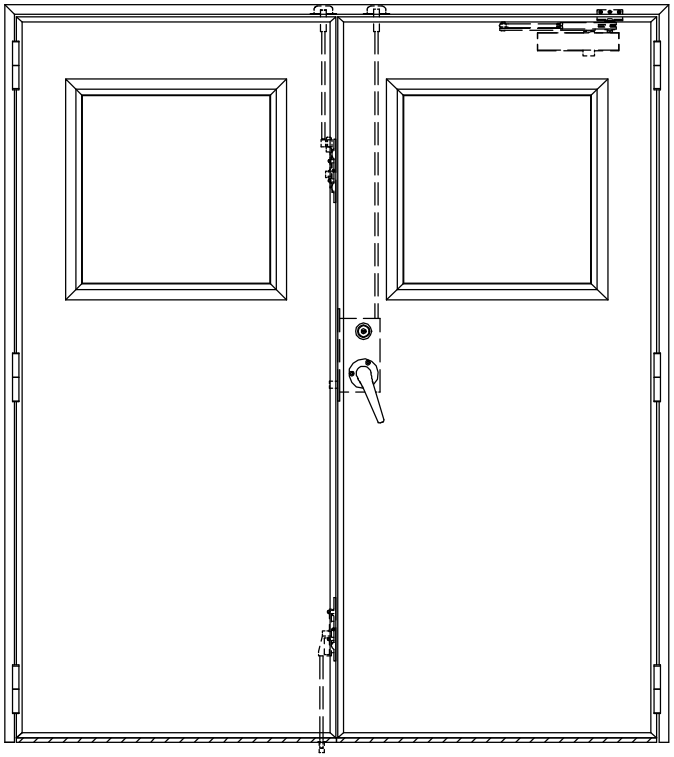

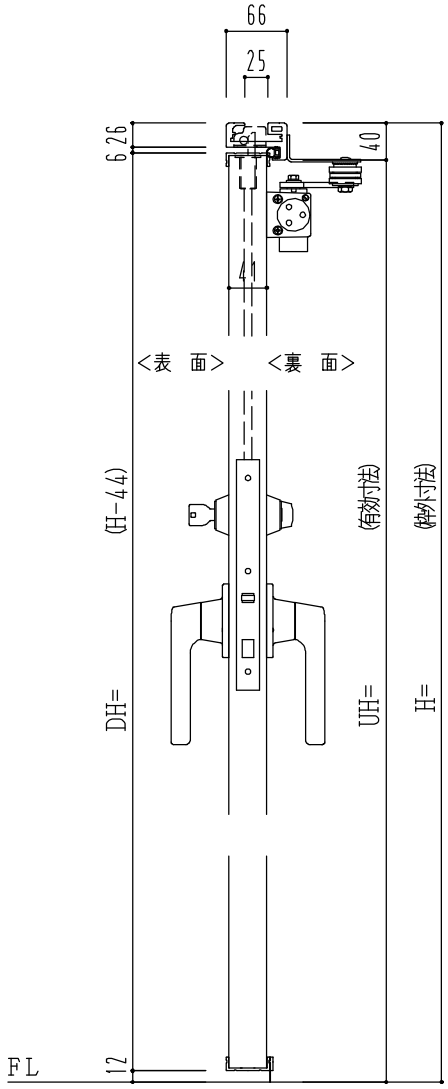

ｽﾞﾚｺﾞﾑ長さ調整機能付（12～20㎜）

ドアロック

表 面	裏 面
シリンダー	シリンダー
サムターン	サムターン
ダミー	ダミー
入室表示	入室表示
なし	なし

ドアクローザー

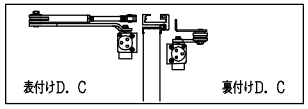

表面から見た開き勝手

左親	右親

SUNWIZZ	品名： 断熱ﾌﾗｯｼｭﾄﾞｱ	型名：DIR40･両開-F3M-3方 ｽﾞﾚﾀｲﾄ (ｸﾞﾚﾓﾝﾊﾝﾄﾞﾙ)	Ver1.1	2009年7月版	DIR40-13