符号	数量	取付場所	塗装
	1		JPMS28 / JASS 18M-109 / JASS 18M-111 / 焼付

品名	型式	数量	備考	工	現
錠前	美和 OMCCZ	2	BS=64		
オートヒンジ	日東工器 AFD-14-M(R)	1			
オートヒンジ	日東工器 AFD-14-M(L)	1			
電磁レリーズ	(当社外工事)				

材質	外枠:溶融亜鉛メッキ鋼板1.6mm
	面材:溶融亜鉛メッキ鋼板1.6mm
	力骨:溶融亜鉛メッキ鋼板2.3mm
	中骨:溶融亜鉛メッキ鋼板1.6mm
仕上げ	錆止塗装

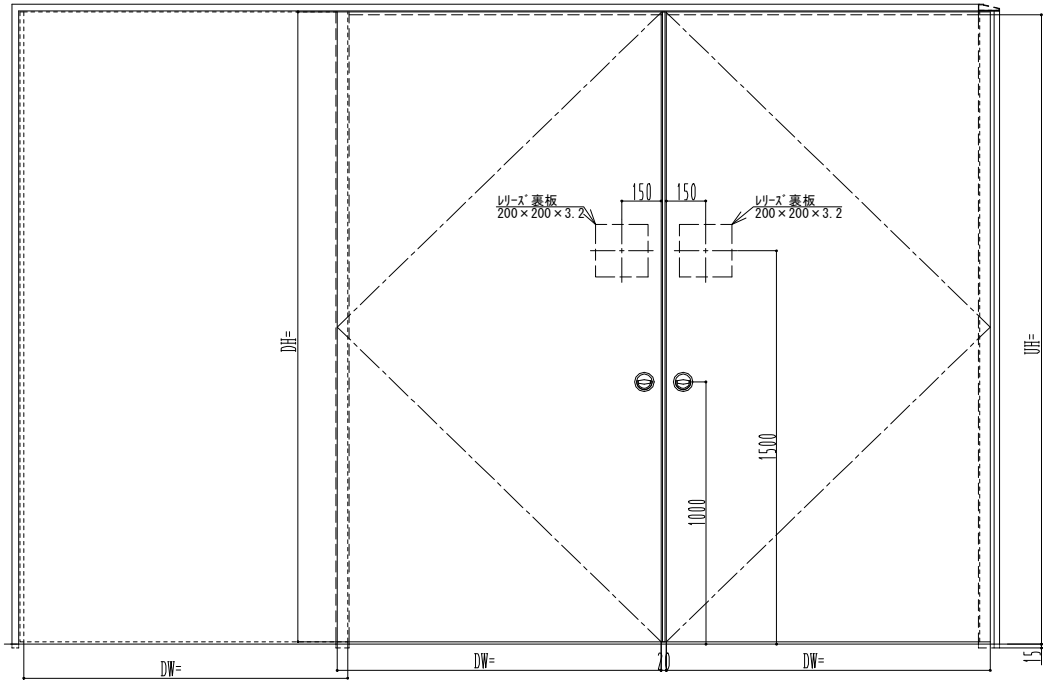

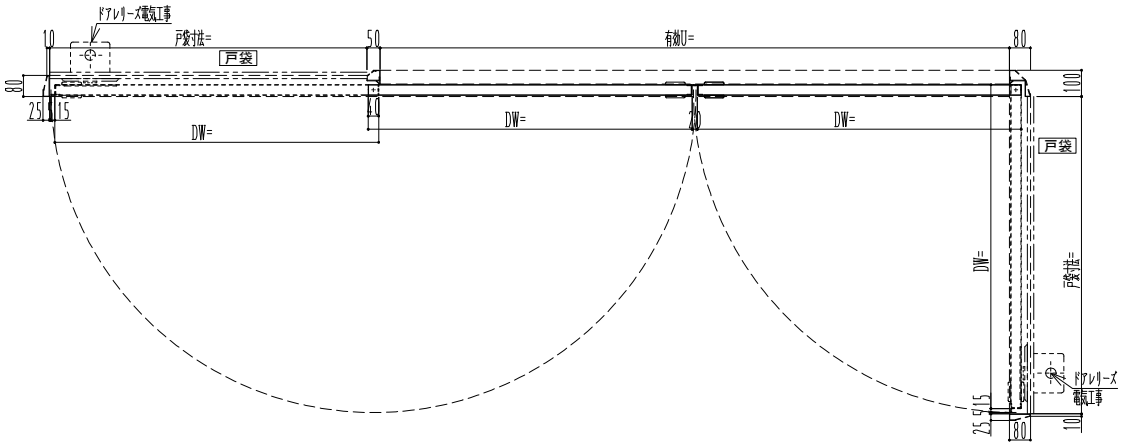

3R_180-0／90-0
DSTO(V1.0) 180度／90度 両開

訂正事項	受領印	設計監理	工事名 DSTO	照査	担当	作図	尺度	SUNWIZZ	図番
		施工	図面内容 常開防火戸				A3 1/20		*
									作図年月日 ** 年 ** 月 ** 日